令和5年度県民総合スポーツ大会兼ソフトボール新人大会兼全国高等学校選抜大会県予選
兼関東高等学校ソフトボール大会第1次予選（女子の部）

期日： 令和５年１１月４日（土）・７日（火）・１０日（金）・１１日（土）予備日　５日（日）６日（月）８日（水）１３日（月）１４日（火）

会場： 熊谷市市荒川緑地公園・戸田市営道満ソフトボール球場

大会成績
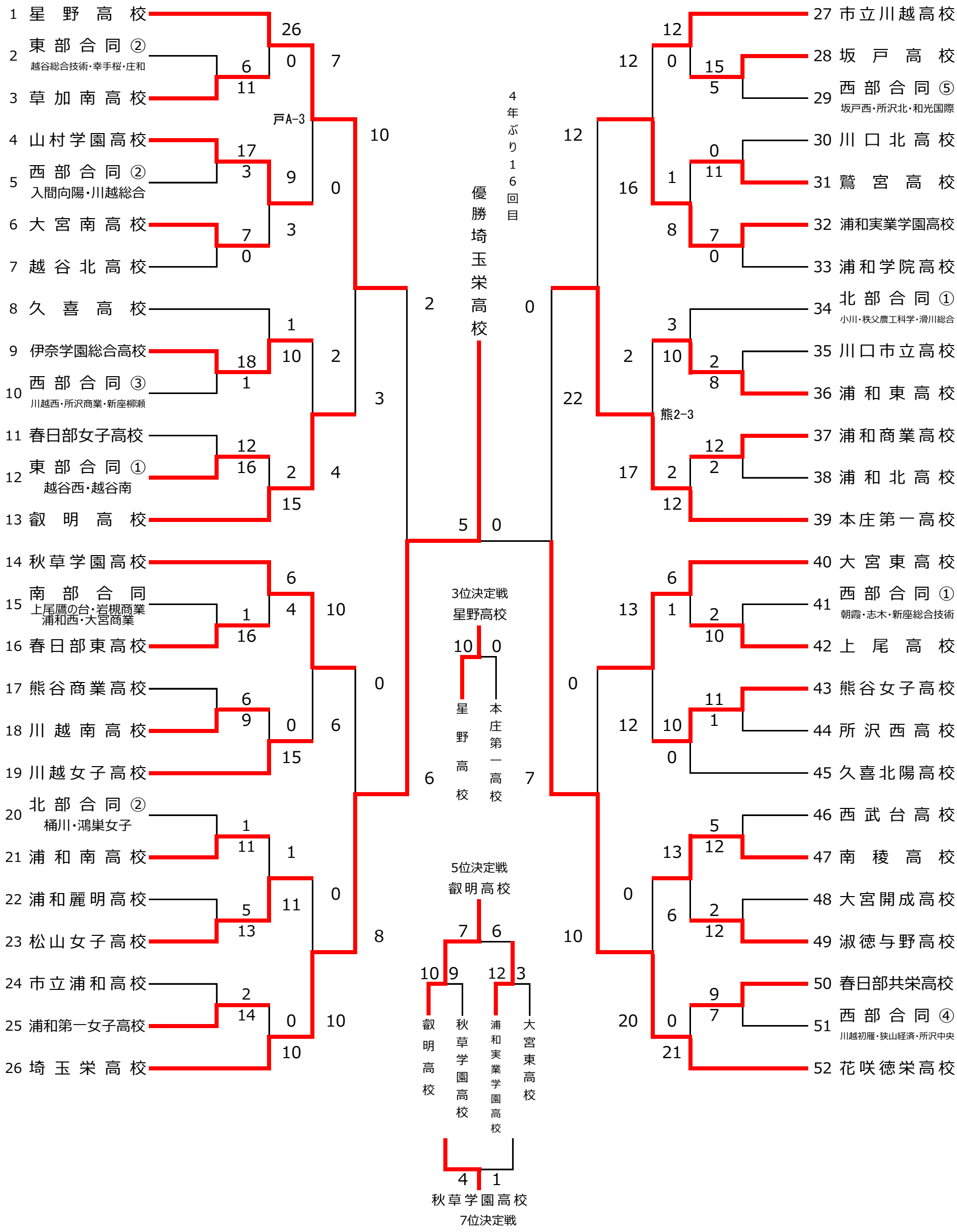
優　勝	埼玉栄高校	第5位	叡明高校
準優勝	花咲徳栄高校	第6位	浦和実業学園高校
第３位	星野高校	第7位	秋草学園高校
第４位	本庄第一高校	第8位	大宮東高校