# 令和5年度学校総合体育大会兼全国高等学校総合体育大会(ソフトボール競技)

## 埼玉県予選会（女子の部）

期 日　令和5年6月10日(土)、13日（火)、16日(金)、17日（土）予備日：11日(日)、１２日（月）、14日(水)、19日(月)、２０日（火）

会 場　１０日,１３日熊谷市荒川緑地公園　戸田市営道満ソフトボール球場,１６日、１７日戸田市営道満ソフトボール球場

日程( 1日4試合の場合）　第１試合　９：００　　第２試合　１０：３０　　第３試合　１２：００　　第４試合　１３：３０
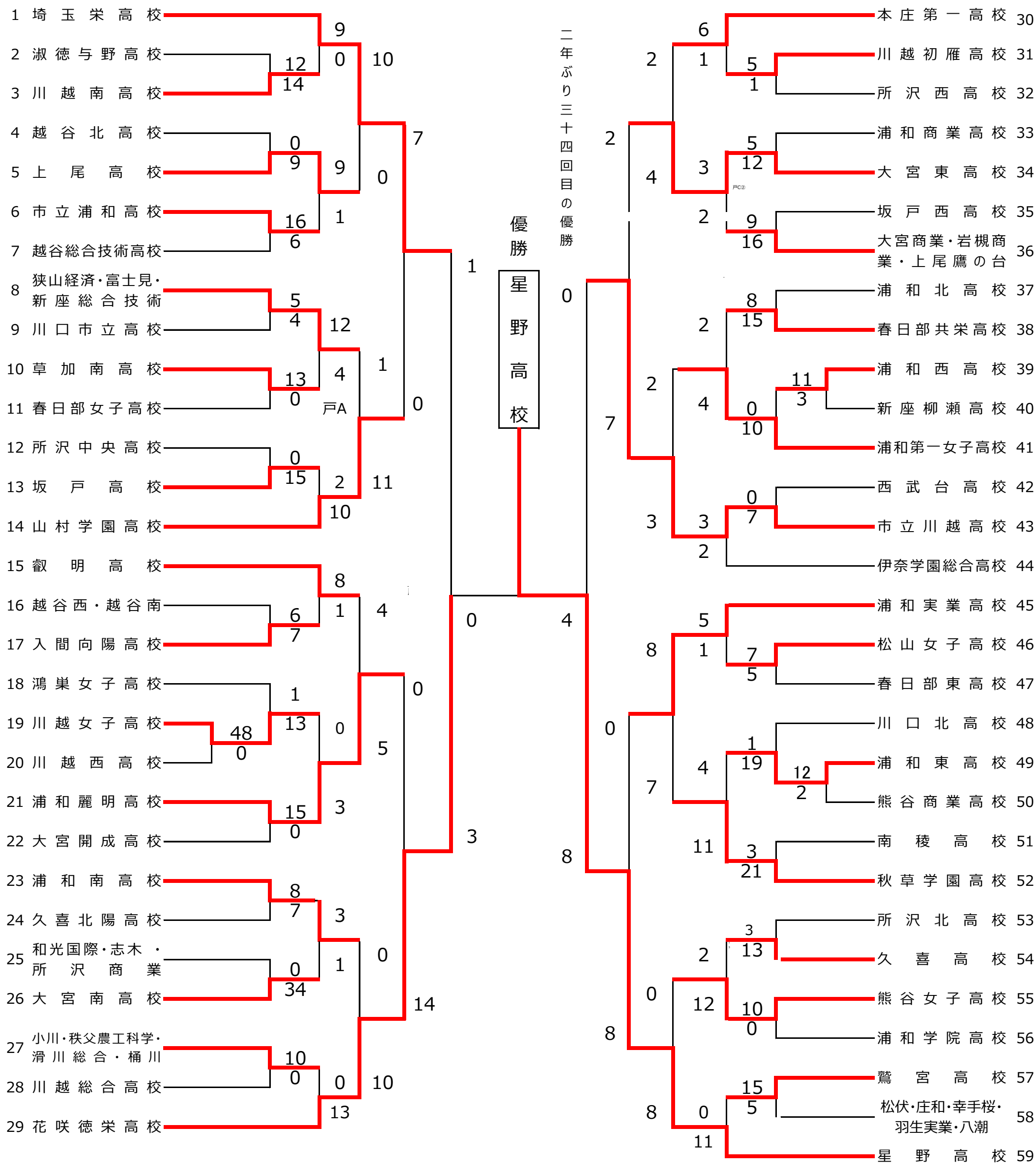
日程（1日3試合以下の場合）　第1試合　９：３０　第２試合　１１：００　第３試合　１３：３０