平成29年度　第65回関東高等学校ラグビー大会埼玉県予選

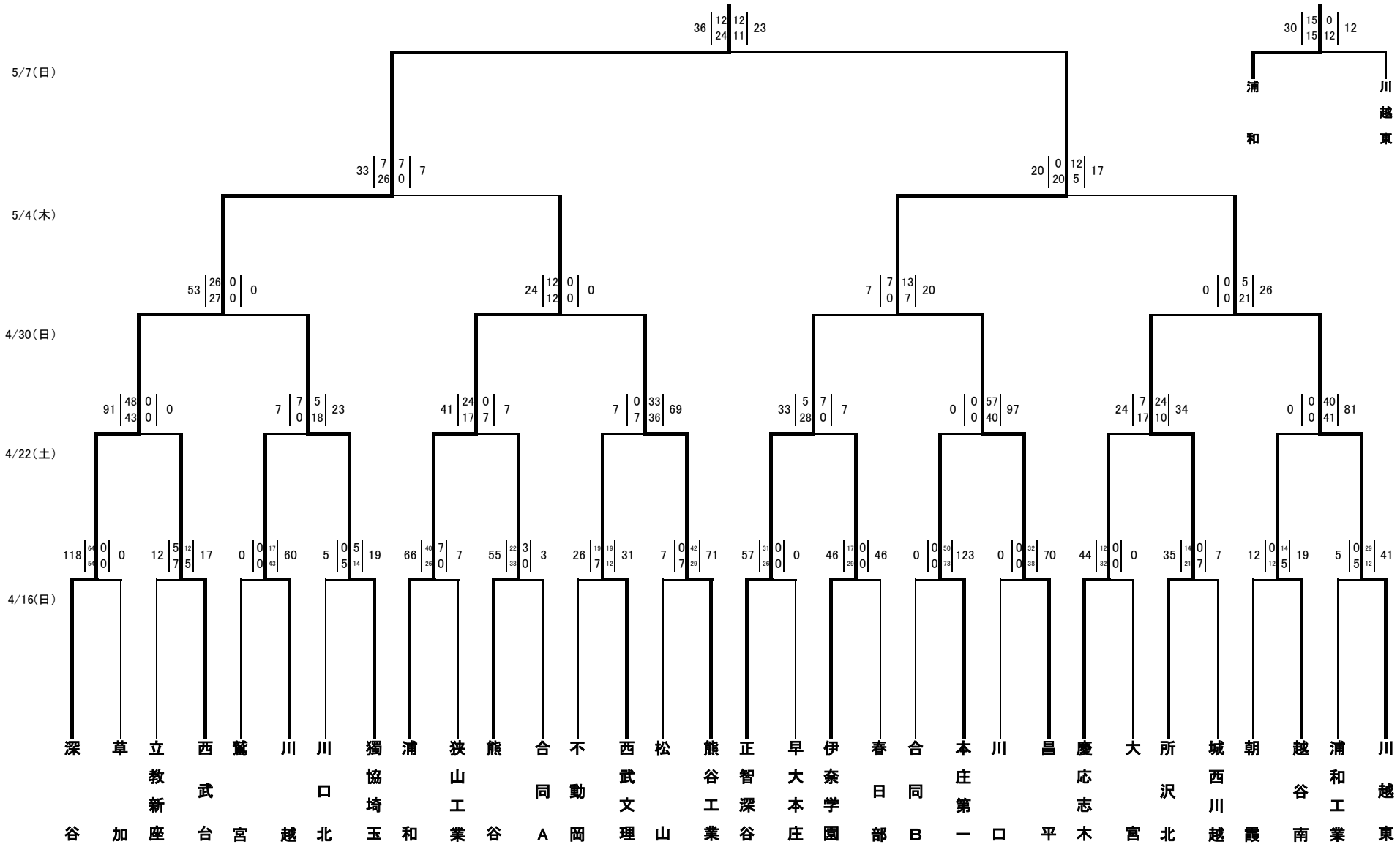

【合同チーム】
A：草加東・三郷工技・岩槻北陵
B：ふじみ野・細田学園・朝霞西