# 平成２８年度　学校総合体育大会兼全国高等学校総合体育大会
# バレーボール競技大会北部地区予選会男子競技記録

期　日　平成２８年６月８日（水）

会　場　本庄総合公園体育館（シルクドーム）

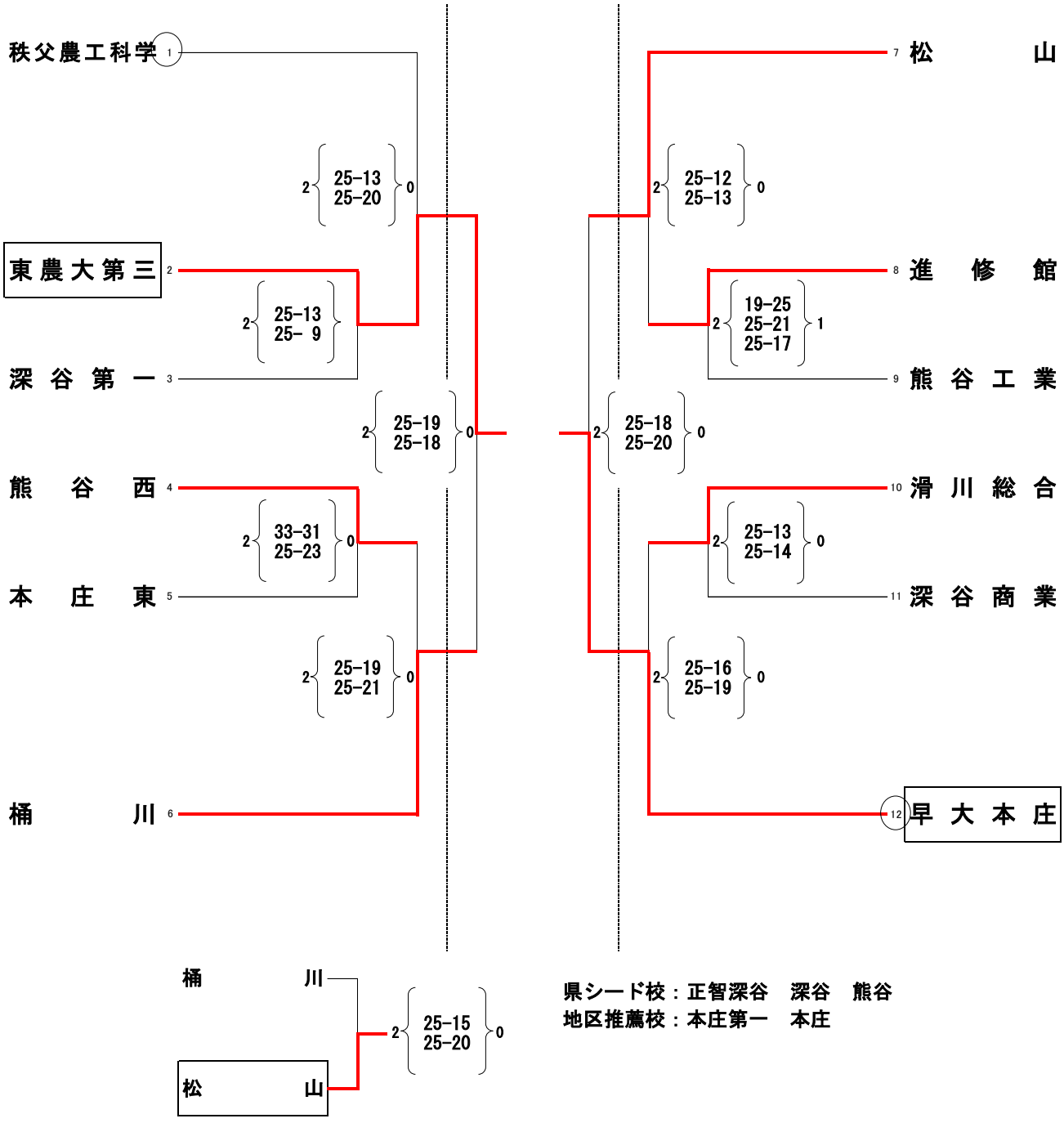


県シード校：正智深谷　深谷　熊谷

地区推薦校：本庄第一　本庄