男子団体

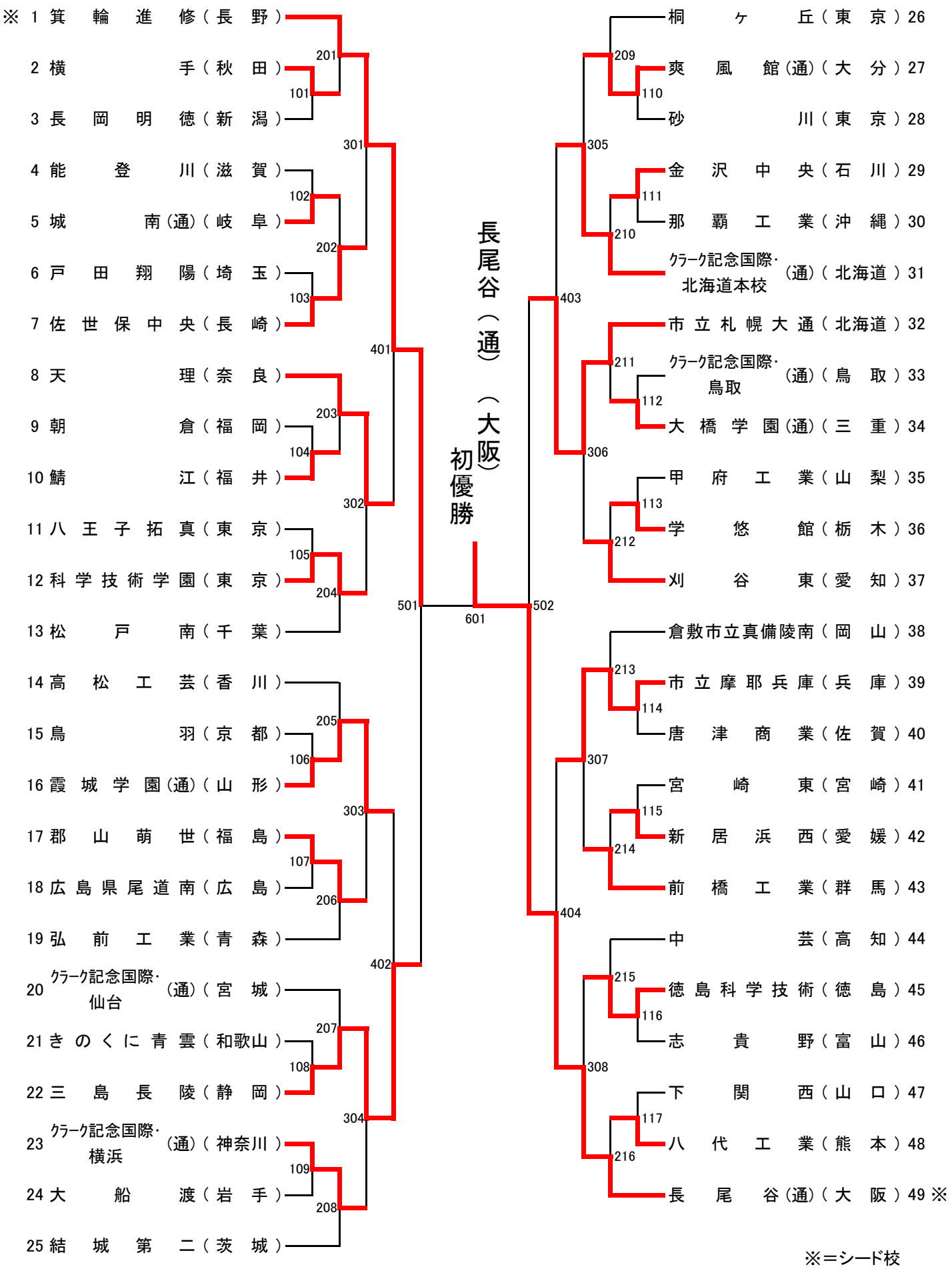
※ 1 箕輪進修（長野）
2 横手（秋田）
3 長岡明徳（新潟）
4 能登川（滋賀）
5 城南（通）（岐阜）
6 戸田翔陽（埼玉）
7 佐世保中央（長崎）
8 天理（奈良）
9 朝倉（福岡）
10 鯖江（福井）
11 八王子拓真（東京）
12 科学技術学園（東京）
13 松戸南（千葉）
14 高松工芸（香川）
15 鳥羽（京都）
16 霞城学園（通）（山形）
17 郡山萌世（福島）
18 広島県尾道南（広島）
19 弘前工業（青森）
20 ｸﾗｰｸ記念国際・仙台（通）（宮城）
21 きのくに青雲（和歌山）
22 三島長陵（静岡）
23 ｸﾗｰｸ記念国際・横浜（通）（神奈川）
24 大船渡（岩手）
25 結城第二（茨城）
101
102
103
104
105
106
107
108
109
201
202
203
204
205
206
207
208
301
302
303
304
401
402
501
601
502
403
404
305
306
307
308
209
210
211
212
213
214
215
216
110
111
112
113
114
115
116
117
長尾谷（通）（大阪）
初優勝
桐ヶ丘（東京）26
爽風館（通）（大分）27
砂川（東京）28
金沢中央（石川）29
那覇工業（沖縄）30
ｸﾗｰｸ記念国際・北海道本校（通）（北海道）31
市立札幌大通（北海道）32
ｸﾗｰｸ記念国際・鳥取（通）（鳥取）33
大橋学園（通）（三重）34
甲府工業（山梨）35
学悠館（栃木）36
刈谷東（愛知）37
倉敷市立真備陵南（岡山）38
市立摩耶兵庫（兵庫）39
唐津商業（佐賀）40
宮崎東（宮崎）41
新居浜西（愛媛）42
前橋工業（群馬）43
中芸（高知）44
徳島科学技術（徳島）45
志貴野（富山）46
下関西（山口）47
八代工業（熊本）48
長尾谷（通）（大阪）49 ※

※＝シード校

女子団体

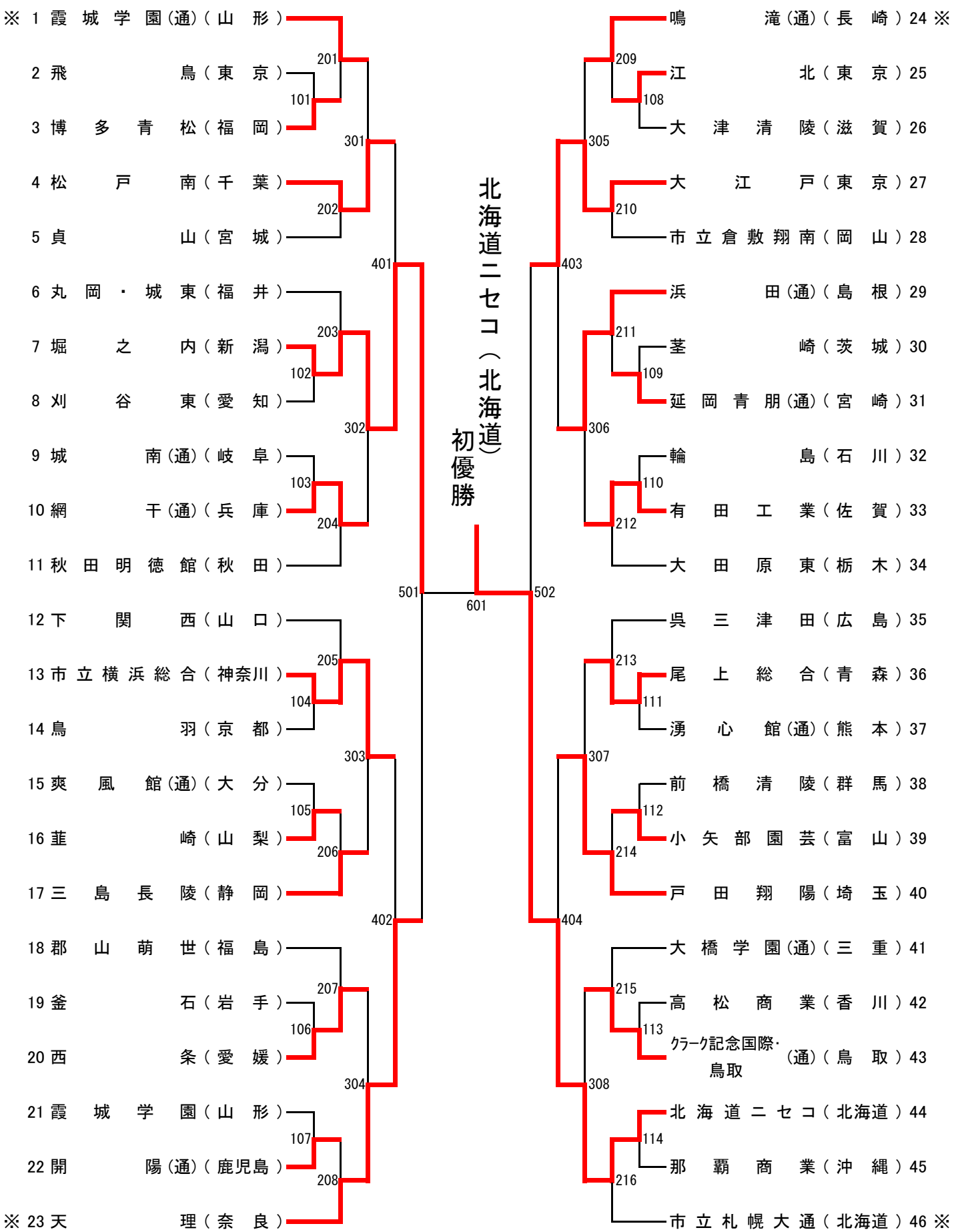
※ 1 霞城学園(通)(山形)
2 飛鳥(東京)
3 博多青松(福岡)
4 松戸南(千葉)
5 貞山(宮城)
6 丸岡・城東(福井)
7 堀之内(新潟)
8 刈谷東(愛知)
9 城南(通)(岐阜)
10 網干(通)(兵庫)
11 秋田明徳館(秋田)
12 下関西(山口)
13 市立横浜総合(神奈川)
14 鳥羽(京都)
15 爽風館(通)(大分)
16 韮崎(山梨)
17 三島長陵(静岡)
18 郡山萌世(福島)
19 釜石(岩手)
20 西条(愛媛)
21 霞城学園(山形)
22 開陽(通)(鹿児島)
※ 23 天理(奈良)
201
101
301
202
401
203
102
302
103
204
501
601
502
205
104
303
105
206
402
207
106
304
107
208
北海道ニセコ(北海道)初優勝
鳴滝(通)(長崎) 24 ※
209
江北(東京) 25
108
大津清陵(滋賀) 26
305
大江戸(東京) 27
210
市立倉敷翔南(岡山) 28
403
浜田(通)(島根) 29
211
茎崎(茨城) 30
109
延岡青朋(通)(宮崎) 31
306
輪島(石川) 32
110
有田工業(佐賀) 33
212
大田原東(栃木) 34
呉三津田(広島) 35
213
尾上総合(青森) 36
111
湧心館(通)(熊本) 37
307
前橋清陵(群馬) 38
112
小矢部園芸(富山) 39
214
戸田翔陽(埼玉) 40
404
大橋学園(通)(三重) 41
215
高松商業(香川) 42
113
クラーク記念国際・鳥取(通)(鳥取) 43
308
北海道ニセコ(北海道) 44
114
那覇商業(沖縄) 45
216
市立札幌大通(北海道) 46 ※

※＝シード校

第47回全国高等学校定時制通信制卓球大会

男子団体　準々決勝

箕輪進修 長野	3	-	0	天理 奈良
霞城学園(通) 山形	1	-	3	三島長陵 静岡
ｸﾗｰｸ記念国際･北海道本校 北海道	1	-	3	市立札幌大通 北海道
市立摩耶兵庫 兵庫	0	-	3	長尾谷(通) 大阪

女子団体　準々決勝

松戸南 千葉	1	-	3	堀之内 新潟
市立横浜総合 神奈川	2	-	3	天理 奈良
大江戸 東京	3	-	2	浜田(通) 島根
戸田翔陽 埼玉	1	-	3	北海道ニセコ 北海道

男子団体　準決勝

	箕輪進修 長野	3	対	1	三島長陵 静岡
1	松田	0	-	3	新井
2	槻澤	3	-	1	小川(亮)
3	萩原 竹村	3	-	0	新井 小川(剛)
4	遠藤	3	-	2	小川(亮)
5	萩原		-		小川(剛)

女子団体　準決勝

	堀之内 新潟	3	対	1	天理 奈良
1	青木	0	-	3	石田(茜)
2	桑原	3	-	1	安藤
3	青木 小幡	3	-	0	安藤 石田(睦)
4	小幡	3	-	2	石田(睦)
5	桑原		-		石田(茜)

男子団体　準決勝

	市立札幌大通 北海道	0	対	3	長尾谷(通) 大阪
1	関	0	-	3	後藤
2	久末	0	-	3	森崎
3	関 水元	0	-	3	森崎 玉田
4	久末		-		後藤
5	水元		-		川村

女子団体　準決勝

	大江戸 東京	1	対	3	北海道ニセコ 北海道
1	吉原	0	-	3	梅村
2	小林	1	-	3	小松
3	吉原 石毛	3	-	1	小松 大村
4	石毛	0	-	3	梅村
5	小林		-		紺野

男子団体　決勝

	箕輪進修 長野	0	対	3	長尾谷(通) 大阪
1	遠藤	0	-	3	森崎
2	萩原	0	-	3	後藤
3	萩原 竹村	0	-	3	森崎 玉田
4	槻澤		-		後藤
5	遠藤		-		川村

女子団体　決勝

	堀之内 新潟	0	対	3	北海道ニセコ 北海道
1	桑原	0	-	3	小松
2	青木	1	-	3	梅村
3	青木 小幡	1	-	3	小松 大村
4	小幡		-		梅村
5	桑原		-		紺野

男子優勝：長尾谷（通）（大阪）
【初優勝】

男子準優勝：箕輪進修（長野）

男子第3位：市立札幌大通（北海道）
男子第3位：三島長陵（静岡）

女子優勝：北海道ニセコ（北海道）
【初優勝】

女子準優勝：堀之内（新潟）

女子第3位：大江戸（東京）
女子第3位：天理（奈良）