男 子 学 校 対 抗

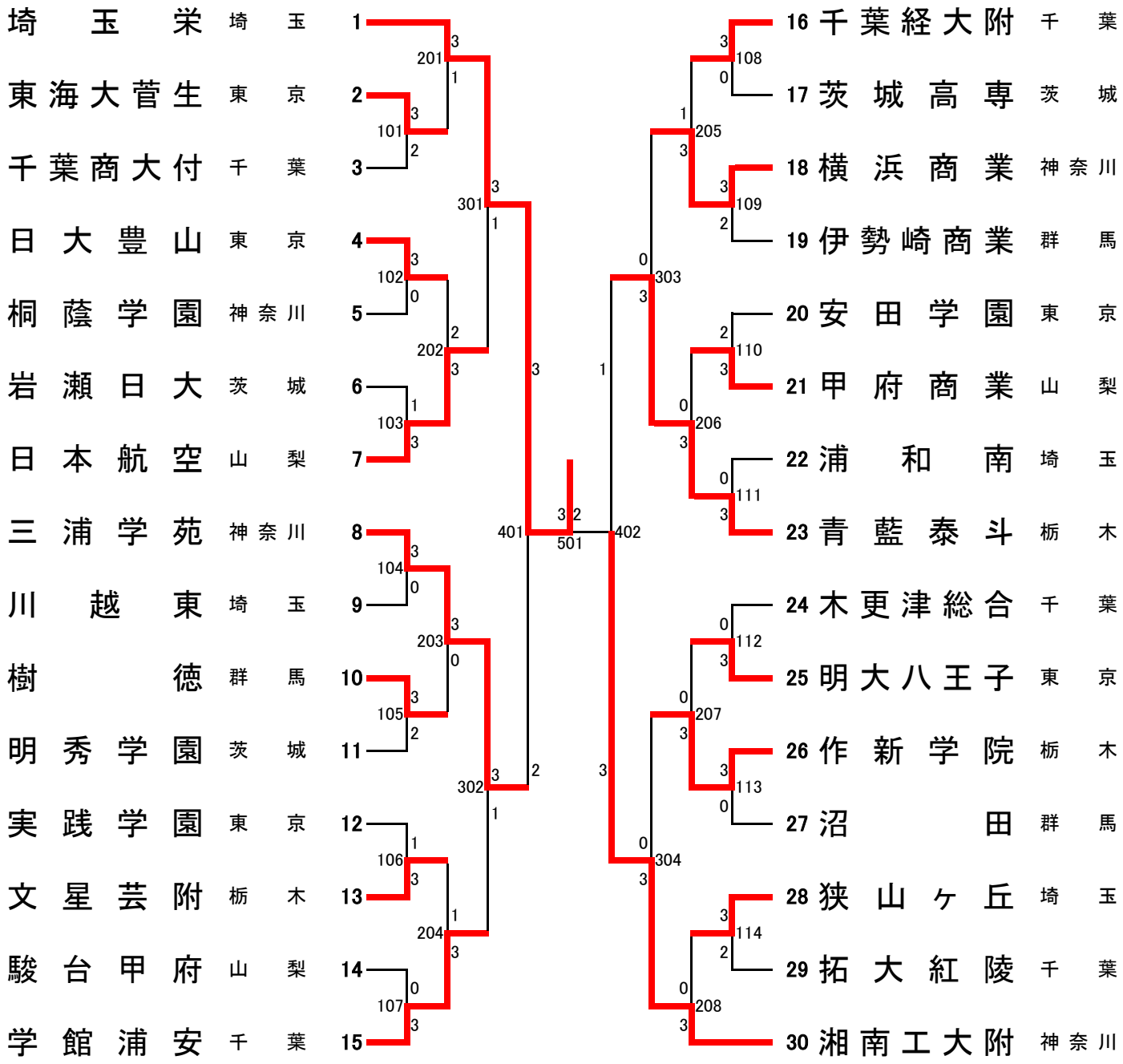
埼玉栄 埼玉 1
東海大菅生 東京 2
千葉商大付 千葉 3
日大豊山 東京 4
桐蔭学園 神奈川 5
岩瀬日大 茨城 6
日本航空 山梨 7
三浦学苑 神奈川 8
川越東 埼玉 9
樹徳 群馬 10
明秀学園 茨城 11
実践学園 東京 12
文星芸附 栃木 13
駿台甲府 山梨 14
学館浦安 千葉 15
16 千葉経大附 千葉
17 茨城高専 茨城
18 横浜商業 神奈川
19 伊勢崎商業 群馬
20 安田学園 東京
21 甲府商業 山梨
22 浦和南 埼玉
23 青藍泰斗 栃木
24 木更津総合 千葉
25 明大八王子 東京
26 作新学院 栃木
27 沼田 群馬
28 狭山ヶ丘 埼玉
29 拓大紅陵 千葉
30 湘南工大附 神奈川
201 101 102 103 104 105 106 107
202 203 204
301 302
401 402
501
108 109 110 111 112 113 114
205 206 207 208
303 304

女 子 学 校 対 抗

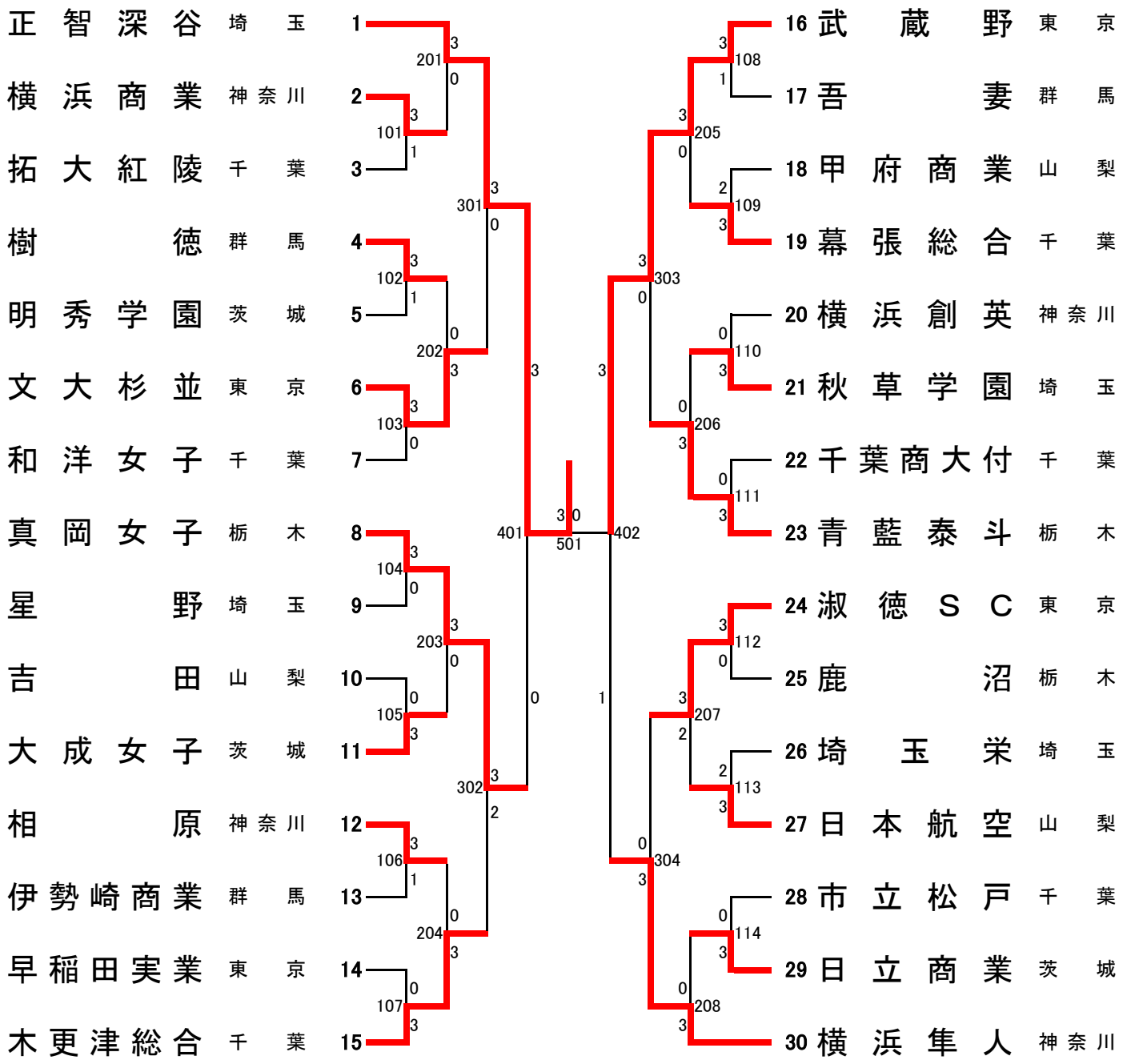
正智深谷 埼玉 1
横浜商業 神奈川 2
拓大紅陵 千葉 3
樹徳 群馬 4
明秀学園 茨城 5
文大杉並 東京 6
和洋女子 千葉 7
真岡女子 栃木 8
星野 埼玉 9
吉田 山梨 10
大成女子 茨城 11
相原 神奈川 12
伊勢崎商業 群馬 13
早稲田実業 東京 14
木更津総合 千葉 15
16 武蔵野 東京
17 吾妻 群馬
18 甲府商業 山梨
19 幕張総合 千葉
20 横浜創英 神奈川
21 秋草学園 埼玉
22 千葉商大付 千葉
23 青藍泰斗 栃木
24 淑徳SC 東京
25 鹿沼 栃木
26 埼玉栄 埼玉
27 日本航空 山梨
28 市立松戸 千葉
29 日立商業 茨城
30 横浜隼人 神奈川
101 102 103 104 105 106 107
201 202 203 204
301 302
401 402
501
303 304
205 206 207 208
108 109 110 111 112 113 114

男　子　ダ　ブ　ル　ス
（BD）

1	小林陽太郎 3	学館浦安	
	鈴木　優 3	千葉	
2	荒　正志 2	明秀学園	
	川崎　睦史 2	茨城	
3	北條　正也 3	甲府商業	
	深沢　大晴 2	山梨	
4	中村　直記 2	東海大菅生	
	山本　涼介 1	東京	
5	松本　拓海 3	湘南工大附	
	小澤　壮 2	神奈川	
6	坂本　紫信 3	埼玉栄	
	山田　将也 3	埼玉	
7	滑川　達也 3	千葉経大附	
	鈴木　宏河 2	千葉	
8	下田　亮 2	樹徳	
	和田　将季 2	群馬	
9	野沢　拓也 3	青藍泰斗	
	清水　貴斗 3	栃木	
10	埴原　良介 3	安田学園	
	下条　大樹 3	東京	
11	横瀬　芳 2	学館浦安	
	飯塚　裕一 2	千葉	
12	前野心大朗 3	作新学院	
	中島　秀平 3	栃木	
13	小見　真 3	岩瀬日大	
	山口　慈 3	茨城	
14	綿貫　司 1	日本航空	
	政村　一輝 1	山梨	
15	石川　聖大 3	明大八王子	
	渡邉　理人 2	東京	
16	柏瀬　将 3	樹徳	
	町田　隼人 3	群馬	
17	漆畑　拓馬 1	慶應義塾	
	白井　裕也 1	神奈川	
18	湯本　敦紀 2	埼玉栄	
	玉置　怜央 2	埼玉	
19	吉澤　侑里 3	樹徳	
	後藤　淳宏 3	群馬	
20	長木　駿弥 2	文星芸附	
	安養寺洸一 2	栃木	
21	島田　大輔 3	埼玉栄	
	赤羽　真人 2	埼玉	
22	宮﨑孝一郎 2	学館浦安	
	荒木　宙大 2	千葉	
23	内藤　寛 3	明大八王子	
	福島　崇史 2	東京	
24	今井　智也 2	学館浦安	
	久保　俊貴 2	千葉	
25	天野聖史朗 3	日本航空	
	伊藤　忠昭 3	山梨	
26	横塚　智也 3	岩瀬日大	
	長山　拓巳 1	茨城	
27	加藤　健太 3	湘南工大附	
	小塙　祐太 3	神奈川	
28	張　程欣 3	日本航空	
	清水　菜生 3	山梨	
29	今山　信悟 3	狭山ヶ丘	
	林　碧仁 3	埼玉	
30	小川　遥太 3	三浦学苑	
	森屋　翼 3	神奈川	
31	藤沼　仁 3	青藍泰斗	
	小堀　剛志 2	栃木	
32	尾島　達也 2	樹徳	
	豊島　直人 2	群馬	
33	磯山　純平 2	桐蔭学園	
	小澤　悠生 1	神奈川	
34	安藤　草太 3	日大豊山	
	野沢　大輔 3	東京	
35	山田　真大 3	木更津総合	
	羽野　悟史 2	千葉	
36	大金　諒 3	明秀学園	
	水野　敬暁 3	茨城	

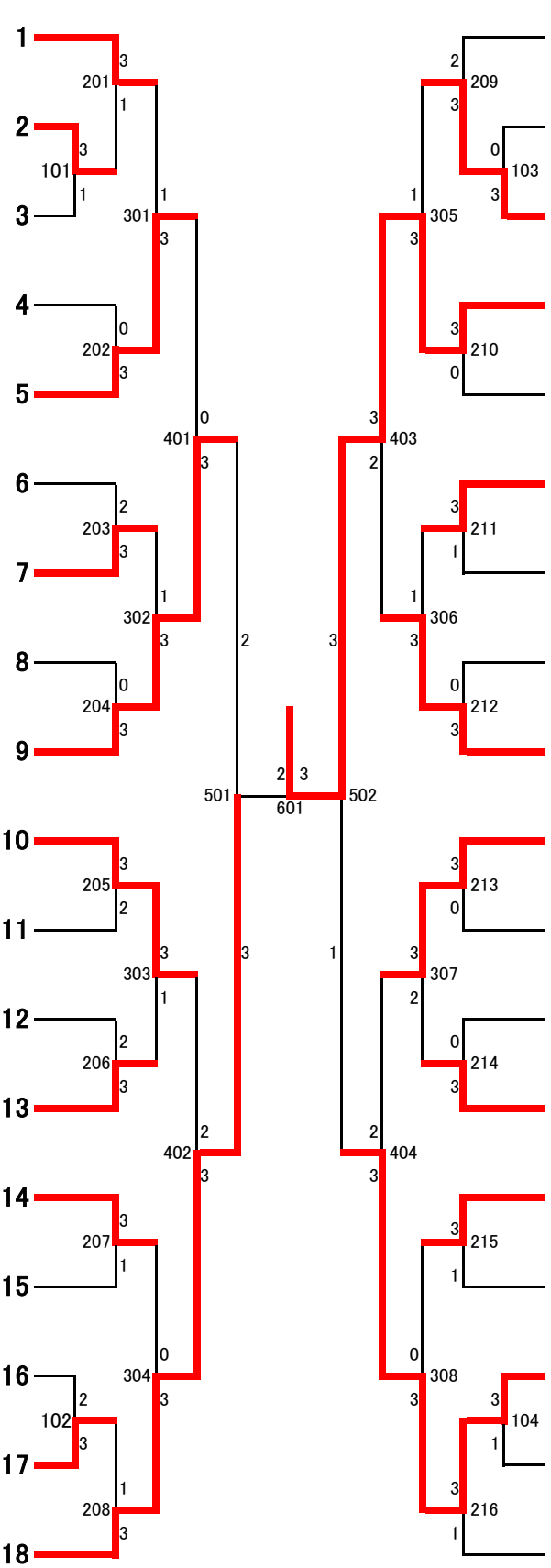

女　子　ダ　ブ　ル　ス
（GD）

1	青木沙也花 3 鈴木　円花 3	横浜隼人 神奈川
2	下山田圭織 2 鳥屋　佳奈 2	和洋女子 千　葉
3	湯田坂遥夏 3 窪田　梨乃 2	甲府商業 山　梨
4	原田　満理 3 落合　加名 2	青藍泰斗 栃　木
5	竹前裕美子 3 弓立美沙輝 1	正智深谷 埼　玉
6	竹鼻　美里 2 高澤　茉由 1	吾　妻 群　馬
7	山谷　愛理 2 坂本　　華 2	千葉商大付 千　葉
8	須之内美涼 2 竹内　優奈 2	明秀学園 茨　城
9	吉田　優海 3 鹿股まりな 1	武蔵野 東　京
10	神山有希子 3 柏木　望美 2	木更津総合 千　葉
11	牛嶋　星羅 2 緒方誌央里 1	正智深谷 埼　玉
12	松島　大空 3 永井　里奈 1	武蔵野 東　京
13	秋田佳菜子 3 美濃口千夏 3	横浜隼人 神奈川
14	牧野　美穂 3 堀口　佳那 3	日本航空 山　梨
15	石井　あみ 1 南雲　麻衣 1	樹　徳 群　馬
16	大　　桂子 1 深澤　真実 1	真岡女子 栃　木
17	藤森　　杏 3 西出りさこ 1	文大杉並 東　京
18	菊池紗央里 1 渡邉　愛理 1	大成女子 茨　城
19	大房　由実 2 尾島　奏穂 2	真岡女子 栃　木
20	宮内　奏絵 3 塚田優希菜 2	明秀学園 茨　城
21	浅見　夏帆 1 小島　紅音 1	本庄第一 埼　玉
22	平元　優美 2 内海　楓香 2	木更津総合 千　葉
23	林　　茜 1 三浦　萌香 1	横浜隼人 神奈川
24	堀田　　碧 2 植田　真帆 2	日本航空 山　梨
25	田中愛弥香 2 田巻　美帆 1	武蔵野 東　京
26	海保　優香 2 藤井　優香 2	和洋女子 千　葉
27	竹内　七海 3 久家　玲華 2	樹　徳 群　馬
28	真田　美海 3 下山　夏音 3	日本航空 山　梨
29	大口　　茜 3 福田　梨華 3	淑徳ＳＣ 東　京
30	計良　七海 2 寺門　春奈 1	木更津総合 千　葉
31	野沢井初音 3 大浦　　梓 1	明秀学園 茨　城
32	石川　香帆 2 永田　佳世 2	鹿　沼 栃　木
33	吉田　璃穂 3 渡邊　優奈 2	拓大紅陵 千　葉
34	関　　珠那 2 原　麻依子 2	伊勢崎商業 群　馬
35	黒坂　理帆 1 谷田　恵美 1	横浜隼人 神奈川
36	平　真由香 2 田口瑛美子 2	正智深谷 埼　玉

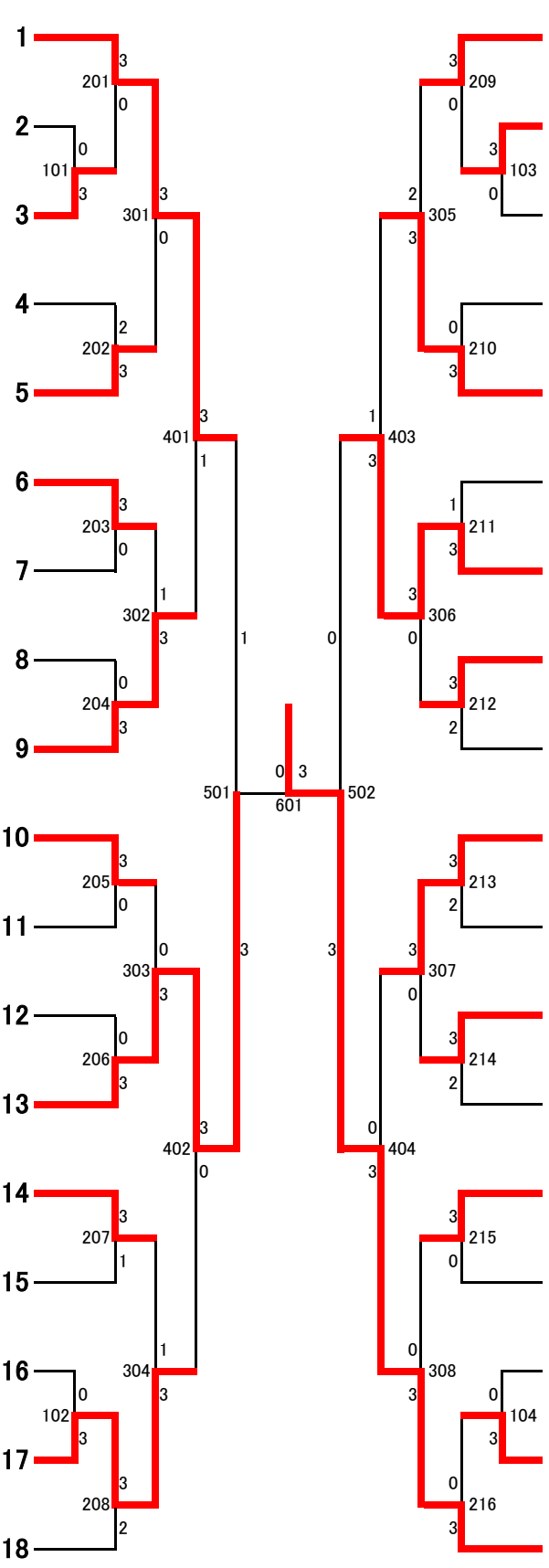

男　子　シ　ン　グ　ル　ス
（BS）

森屋　翼	3	三浦学苑 神奈川	1	37	大金　諒	3	明秀学園 茨城
石川　聖大	3	明大八王子 東京	2	38	小塙　祐太	3	湘南工大附 神奈川
佐藤　克哉	2	宇都宮商 栃木	3	39	碓井　翔馬	3	木更津総合 千葉
高橋　優樹	3	沼田 群馬	4	40	三谷　悠人	3	安田学園 東京
坂本　来太	1	寄居城北 埼玉	5	41	藤沼　仁	3	青藍泰斗 栃木
荒木　宙太	2	学館浦安 千葉	6	42	羽佳　翔鵬	1	明大中野 東京
野上　謙三	3	水戸桜ノ牧 茨城	7	43	北條　正也	3	甲府商業 山梨
玉置　怜央	2	埼玉栄 埼玉	8	44	青木　郁也	3	桐生 群馬
清水　菜生	3	日本航空 山梨	9	45	島田　大輔	3	埼玉栄 埼玉
李　沛阳	1	日本航空 山梨	10	46	高橋　優輝	2	市川 千葉
長山　拓巳	1	岩瀬日大 茨城	11	47	森戸　竣太	2	日本航空 山梨
羽野　悟史	2	木更津総合 千葉	12	48	柏瀬　将	3	樹徳 群馬
後藤　淳宏	3	樹徳 群馬	13	49	杉山　裕樹	2	日大豊山 東京
鈴木　慧	3	日大豊山 東京	14	50	川崎　睦史	2	明秀学園 茨城
井上　大誠	3	幕張総合 千葉	15	51	鈴木　宏河	2	千葉経済 千葉
中島　秀平	3	作新学院 栃木	16	52	山田　将也	3	埼玉栄 埼玉
木村　駿太	2	湘南工大附 神奈川	17	53	関口　康平	2	作新学院 栃木
坂本　紫信	3	埼玉栄 埼玉	18	54	小川　遥太	3	三浦学苑 神奈川
豊島　直人	2	樹徳 群馬	19	55	清水　貴斗	3	青藍泰斗 栃木
今井　智也	2	学館浦安 千葉	20	56	宮本　博貴	2	木更津総合 千葉
松本　拓海	3	湘南工大附 神奈川	21	57	木村明日紀	3	科技高日立 茨城
伊藤　忠昭	3	日本航空 山梨	22	58	今山　信悟	3	狭山ヶ丘 埼玉
荒　正志	2	明秀学園 茨城	23	59	天野聖史朗	3	日本航空 山梨
山田　真大	3	木更津総合 千葉	24	60	大平　堅哉	2	葛飾総合 東京
菊池　真澄	3	文星芸附 栃木	25	61	下田　亮	2	樹徳 群馬
赤羽　真人	2	埼玉栄 埼玉	26	62	東　文武	2	湘南工大附 神奈川
永井　颯也	2	東海大菅生 東京	27	63	新井瑠之佑	3	学館浦安 千葉
滑川　達也	3	千葉経済 千葉	28	64	福島　崇史	2	明大八王子 東京
根木　和貴	1	安田学園 東京	29	65	松井　充輝	1	千葉商大付 千葉
前川　達哉	3	桐生 群馬	30	66	廣田　匠悟	2	文星芸附 栃木
岡田　凌弥	3	三浦学苑 神奈川	31	67	加藤　健太	3	湘南工大附 神奈川
野沢　拓也	3	青藍泰斗 栃木	32	68	駒木　智行	3	甲府商業 山梨
吉村　裕樹	3	八千代 茨城	33	69	菊地　毅弘	3	桐蔭学園 神奈川
高木　毅	3	川越東 埼玉	34	70	庄　力	3	前橋東 群馬
深沢　大晴	2	甲府商業 山梨	35	71	小見　真	3	岩瀬日大 茨城
安藤　草太	3	日大豊山 東京	36	72	湯本　敦紀	2	埼玉栄 埼玉

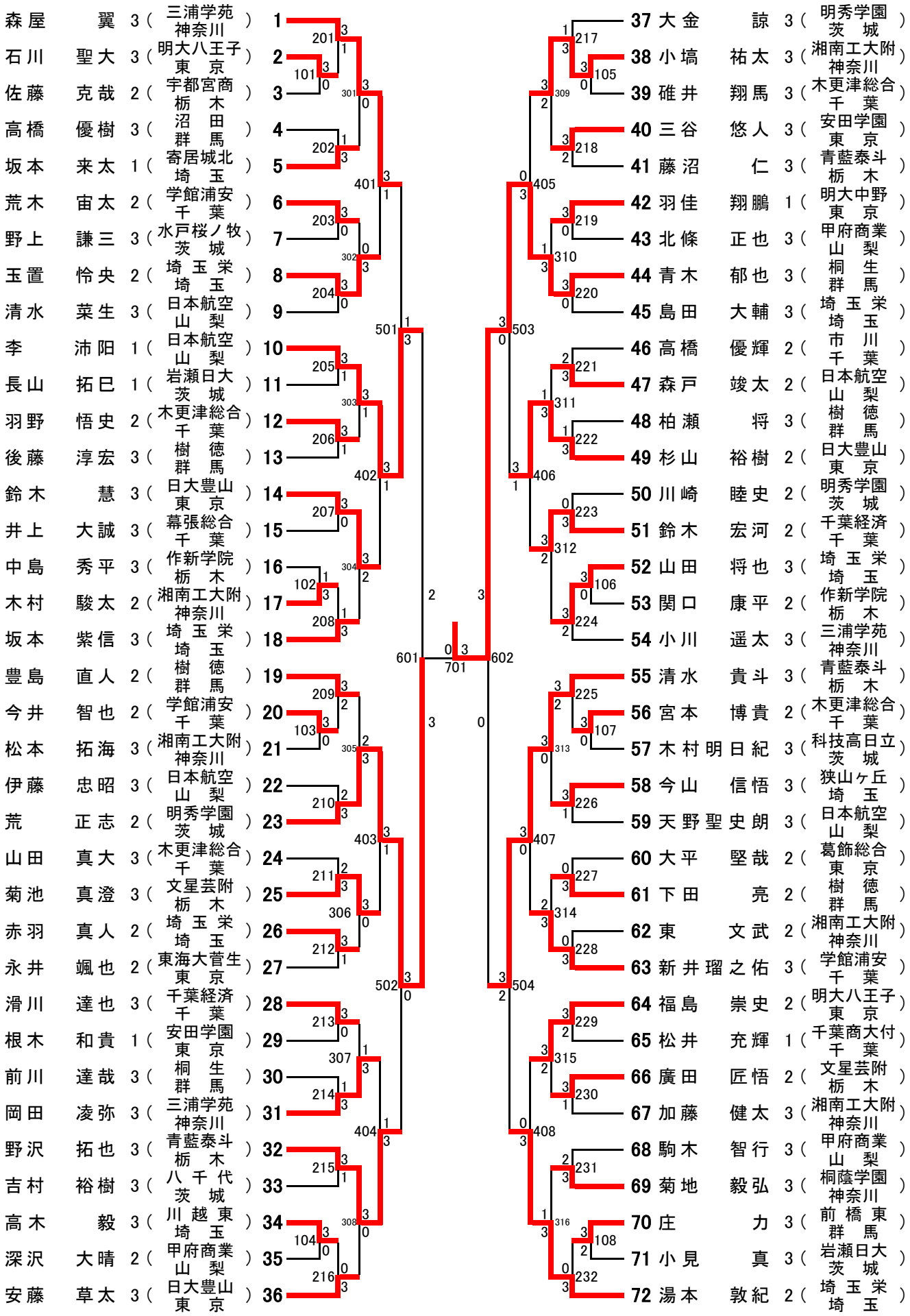

女　子　シ　ン　グ　ル　ス
（GS）

1	牛嶋　星羅	2	正智深谷	埼玉
2	堀田　碧	2	日本航空	山梨
3	松井　遼	2	横浜隼人	神奈川
4	原田　満理	3	青藍泰斗	栃木
5	渡邊　優奈	2	拓大紅陵	千葉
6	野沢井初音	3	明秀学園	茨城
7	澤谷　知美	3	幕張総合	千葉
8	松島　大空	3	武蔵野	東京
9	星野　里紗	3	樹徳	群馬
10	田中愛弥香	2	武蔵野	東京
11	弓立美沙輝	1	正智深谷	埼玉
12	下山田圭織	2	和洋女子	千葉
13	永田　佳世	2	鹿沼	栃木
14	美濃口千夏	3	横浜隼人	神奈川
15	王　美歌	2	文大杉並	東京
16	田代　智香	3	水戸桜ノ牧	茨城
17	田口　未来	2	日本航空	山梨
18	上田　春佳	2	高崎商業	群馬
19	渡邉　愛理	1	大成女子	茨城
20	佐野　葉子	3	横浜隼人	神奈川
21	新井　鈴音	3	本庄第一	埼玉
22	柏木　望美	2	木更津総合	千葉
23	田巻　美帆	1	武蔵野	東京
24	竹鼻　美里	2	吾妻	群馬
25	下山　夏音	3	日本航空	山梨
26	山谷　愛理	2	千葉商大付	千葉
27	尾島　奏穂	2	真岡女子	栃木
28	三橋　茉由	3	幕張総合	千葉
29	三浦　萌香	1	横浜隼人	神奈川
30	堀口　佳那	3	日本航空	山梨
31	石川　香帆	2	鹿沼	栃木
32	小野寺　遥	3	水戸第三	茨城
33	長嶋　梨奈	3	東金	千葉
34	西出　りさこ	1	文大杉並	東京
35	小野澤香奈	3	樹徳	群馬
36	平　真由香	2	正智深谷	埼玉
37	鈴木　円花	3	横浜隼人	神奈川
38	藤井　祐衣	1	正智深谷	埼玉
39	本澤　香	3	文星女子	栃木
40	鹿股まりな	1	武蔵野	東京
41	大浦　梓	1	明秀学園	茨城
42	阿部　愛美	3	秋草学園	埼玉
43	松原　恵	2	日本航空	山梨
44	高橋明日香	2	前橋商業	群馬
45	白井　沙織	2	和洋女子	千葉
46	寺門　春奈	1	木更津総合	千葉
47	石井　あみ	1	樹徳	群馬
48	宇田衣里那	2	横浜隼人	神奈川
49	藤森　杏	3	文大杉並	東京
50	菊池紗央里	1	大成女子	茨城
51	宮内　奈菜	2	幕張総合	千葉
52	竹前裕美子	3	正智深谷	埼玉
53	堤　恭子	3	日本航空	山梨
54	落合　加名	2	青藍泰斗	栃木
55	真田　美海	3	日本航空	山梨
56	富川友紀子	2	取手松陽	茨城
57	大房　由実	2	真岡女子	栃木
58	計良　七海	2	木更津総合	千葉
59	福田　梨華	3	淑徳SC	東京
60	林　茜	1	横浜隼人	神奈川
61	吉田　優海	3	武蔵野	東京
62	竹内　七海	3	樹徳	群馬
63	田口瑛美子	2	正智深谷	埼玉
64	秋葉由樹子	3	幕張総合	千葉
65	湯田坂遥夏	3	甲府商業	山梨
66	荒川　理沙	2	武蔵野	東京
67	相澤　紫帆	3	越谷南	埼玉
68	塩谷沙緒里	3	前橋西	群馬
69	宇賀神菜緒	2	鹿沼	栃木
70	高橋　侑子	2	和洋女子	千葉
71	深井　綾乃	2	土浦第一	茨城
72	秋田佳菜子	3	横浜隼人	神奈川

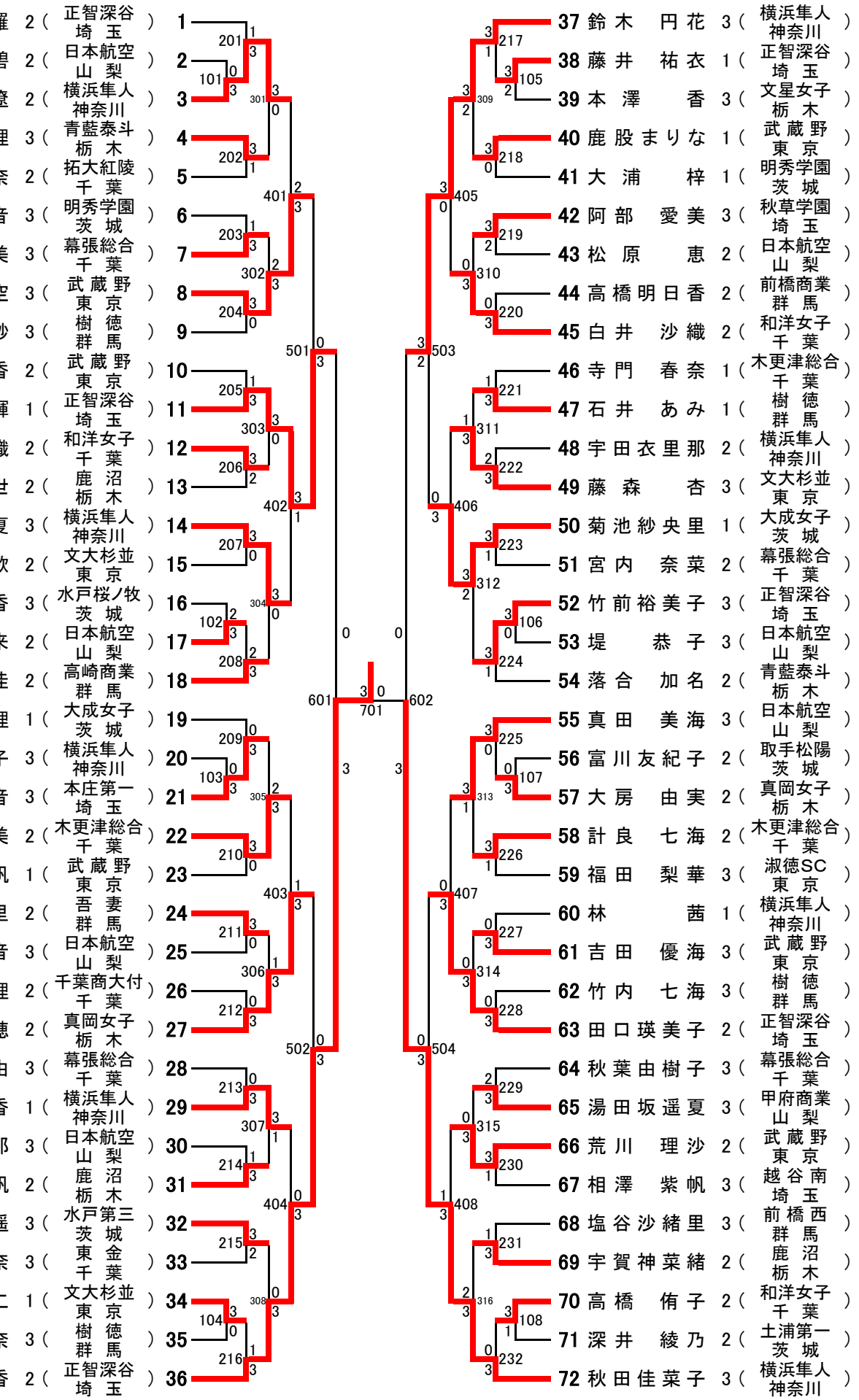

男子学校対抗上位結果

男子学校対抗準決勝					
埼玉栄高校			対	三浦学苑高校	
1	湯本　敦紀	2	11 - 8 11 - 7 5 - 11 8 - 11 8 - 11	3	森屋　翼
2	山田　将也	1	9 - 11 11 - 9 6 - 11 4 - 11 -	3	岡田　凌弥
3	湯本　敦紀 玉置　怜央	3	12 - 10 11 - 8 11 - 4 - -	0	小川　遥太 森屋　翼
4	玉置　怜央	3	11 - 2 11 - 4 11 - 13 11 - 4 -	1	小川　遥太
5	坂本　紫信	3	11 - 9 6 - 11 4 - 11 11 - 8 11 - 7	2	数本　陸
		3	対	2	

男子学校対抗準決勝					
青藍泰斗高校			対	湘南工大附属高校	
1	清水　貴斗	3	10 - 12 12 - 10 11 - 6 9 - 11 11 - 4	2	松本　拓海
2	小堀　剛志	1	0 - 11 11 - 9 11 - 13 6 - 11 -	3	小塙　祐太
3	野沢　拓也 清水　貴斗	1	11 - 9 11 - 13 9 - 11 4 - 11 -	3	加藤　健太 小塙　祐太
4	藤沼　仁	1	7 - 11 7 - 11 11 - 6 8 - 11 -	3	加藤　健太
5	野沢　拓也		- - - - -		木村　駿太
		1	対	3	

男子学校対抗決勝					
埼玉栄高校			対	湘南工大附属高校	
1	玉置　怜央	3	7 - 11 11 - 3 8 - 11 13 - 11 11 - 8	2	松本　拓海
2	坂本　紫信	3	8 - 11 11 - 6 11 - 8 18 - 20 12 - 10	2	小塙　祐太
3	湯本　敦紀 玉置　怜央	1	11 - 5 6 - 11 10 - 12 12 - 14 -	3	加藤　健太 小塙　祐太
4	湯本　敦紀	L	- - - - -	W	加藤　健太
5	山田　将也	3	11 - 9 11 - 5 10 - 12 11 - 9 -	1	木村　駿太
		3	対	2	

女子学校対抗上位結果

	女子学校対抗準決勝				
	正智深谷高校		対		真岡女子高校
1	牛嶋　星羅	3	11 － 5 11 － 5 11 － 9 － －	0	尾島　奏穂
2	竹前　裕美子	3	10 － 12 11 － 3 11 － 5 11 － 8 －	1	石川　由真
3	平　真由香 田口 瑛美子	3	11 － 6 13 － 11 11 － 4 － －	0	大房　由実 尾島　奏穂
4	平　真由香		－ － － － －		大房　由実
5	弓立　美沙輝		－ － － － －		上野　奈穂
		3	対	0	

	女子学校対抗準決勝				
	武蔵野高校		対		横浜隼人高校
1	吉田　優海	3	11 － 5 11 － 6 11 － 9 － －	0	鈴木　円花
2	鹿股　まりな	3	11 － 8 8 － 11 11 － 9 11 － 5 －	1	美濃口 千夏
3	吉田　優海 田中 愛弥香	1	8 － 11 12 － 10 6 － 11 7 － 11 －	3	秋田　佳菜子 美濃口　千夏
4	田中 愛弥香	3	11 － 6 11 － 9 6 － 11 12 － 10 －	1	秋田　佳菜子
5	永井　里奈		－ － － － －		青木　沙也花
		3	対	1	

	女子学校対抗決勝				
	正智深谷高校		対		武蔵野高校
1	牛嶋　星羅	3	14 － 12 11 － 5 8 － 11 11 － 3 －	1	鹿股　まりな
2	平　真由香	3	12 － 10 8 － 11 11 － 8 11 － 9 －	1	吉田　優海
3	平　真由香 田口 瑛美子	3	11 － 6 9 － 11 5 － 11 11 － 8 11 － 4	2	吉田　優海 田中 愛弥香
4	弓立　美沙輝		－ － － － －		田中 愛弥香
5	田口　瑛美子		－ － － － －		永井　里奈
		3	対	0	

ダブルス上位結果

男子ダブルス準々決勝

No. 5 松本　拓海 小澤　壮 湘南工大附 （神奈川）	0	3 － 11 6 － 11 7 － 11 － －	3	No.9 野沢　拓也 清水　貴斗 青藍泰斗 （栃木）
No. 10 埴原　良介 下条　大樹 安田学園 （東京）	2	11 － 9 9 － 11 6 － 11 11 － 5 9 － 11	3	No.18 湯本　敦紀 玉置　怜央 埼玉栄 （埼玉）
No.22 宮﨑　孝一郎 荒木　宙大 学館浦安 （千葉）	3	10 － 12 11 － 2 6 － 11 12 － 10 11 － 7	2	No.27 加藤　健太 小塙　祐太 湘南工大附 （神奈川）
No.28 張　程欣 清水　菜生 日本航空 （山梨）	2	11 － 8 2 － 11 12 － 10 10 － 12 5 － 11	3	No.34 安藤　草太 野沢　大輔 日大豊山 （東京）

女子ダブルス準々決勝

No.1 青木　沙也花 鈴木　円花 横浜隼人 （神奈川）	3	12 － 10 11 － 6 7 － 11 11 － 2 －	1	No.9 吉田　優海 鹿股　まりな 武蔵野 （東京）
No.13 秋田　佳菜子 美濃口　千夏 横浜隼人 （神奈川）	3	11 － 4 11 － 8 11 － 8 － －	0	No.17 藤森　杏 西出　りさこ 文大杉並 （東京）
No.23 林　茜 三浦　萌香 横浜隼人 （神奈川）	1	8 － 11 6 － 11 11 － 5 10 － 12 －	3	No.25 田中　愛弥香 田巻　美帆 武蔵野 （東京）
No.28 真田　美海 下山　夏音 日本航空 （山梨）	0	9 － 11 5 － 11 5 － 11 － －	3	No.36 平　真由香 田口　瑛美子 正智深谷 （埼玉）

男子ダブルス準決勝

No.9 野沢　拓也 清水　貴斗 青藍泰斗 （栃木）	2	2 － 11 11 － 5 18 － 20 11 － 5 7 － 11	3	No.18 湯本　敦紀 玉置　怜央 埼玉栄 （埼玉）
No.22 宮﨑　孝一郎 荒木　宙大 学館浦安 （千葉）	3	12 － 10 10 － 12 11 － 9 11 － 9 －	1	No.34 安藤　草太 野沢　大輔 日大豊山 （東京）

女子ダブルス準決勝

No.1 青木　沙也花 鈴木　円花 横浜隼人 （神奈川）	1	5 － 11 4 － 11 11 － 6 7 － 11 －	3	No.13 秋田　佳菜子 美濃口　千夏 横浜隼人 （神奈川）
No.25 田中　愛弥香 田巻　美帆 武蔵野 （東京）	0	4 － 11 10 － 12 7 － 11 － －	3	No.36 平　真由香 田口　瑛美子 正智深谷 （埼玉）

男子ダブルス決勝

No.18 湯本　敦紀 玉置　怜央 埼玉栄 （埼玉）	2	14 － 12 6 － 11 8 － 11 11 － 8 11 － 13	3	No.22 宮﨑　孝一郎 荒木　宙大 学館浦安 （千葉）

女子ダブルス決勝

No.13 秋田　佳菜子 美濃口　千夏 横浜隼人 （神奈川）	0	13 － 15 9 － 11 10 － 12 － －	3	No.36 平　真由香 田口　瑛美子 正智深谷 （埼玉）

シングルス上位結果

男子シングルス準々決勝				
No.1 森屋　翼 三浦学苑 （神奈川）	1	11 － 7 6 － 11 9 － 11 1 － 11 －	3	No.10 李　沛阳 日本航空 （山梨）
No.23 荒　正志 明秀学園 （茨城）	3	11 － 5 11 － 9 11 － 8 － －	0	No.32 野沢　拓也 青藍泰斗 （栃木）
No.44 青木　郁也 桐生 （群馬）	3	11 － 3 11 － 6 11 － 3 － －	0	No.49 杉山　裕樹 日大豊山 （東京）
No.55 清水　貴斗 青藍泰斗 （栃木）	3	11 － 6 11 － 9 8 － 11 9 － 11 11 － 5	2	No.72 湯本　敦紀 埼玉栄 （埼玉）

女子シングルス準々決勝				
No.8 松島　大空 武蔵野 （東京）	0	5 － 11 5 － 11 1 － 11 － －	3	No.11 弓立　美沙輝 正智深谷 （埼玉）
No.27 尾島　奏穂 真岡女子 （栃木）	0	6 － 11 6 － 11 3 － 11 － －	3	No.36 平　真由香 正智深谷 （埼玉）
No.37 鈴木　円花 横浜隼人 （神奈川）	3	12 － 10 6 － 11 11 － 13 11 － 8 12 － 10	2	No.50 菊池　紗央理 大成女子 （茨城）
No.63 田口　瑛美子 正智深谷 （埼玉）	0	6 － 11 11 － 13 8 － 11 － －	3	No.72 秋田　佳菜子 横浜隼人 （神奈川）

男子シングルス準決勝				
No.10 李　沛阳 日本航空 （山梨）	2	9 － 11 7 － 11 11 － 7 11 － 8 7 － 11	3	No.23 荒　正志 明秀学園 （茨城）
No.44 青木　郁也 桐生 （群馬）	3	11 － 9 11 － 8 11 － 9 － －	0	No.55 清水　貴斗 青藍泰斗 （栃木）

女子シングルス準決勝				
No.11 弓立　美沙輝 正智深谷 （埼玉）	0	4 － 11 9 － 11 4 － 11 － －	3	No.36 平　真由香 正智深谷 （埼玉）
No.37 鈴木　円花 横浜隼人 （神奈川）	0	4 － 11 4 － 11 8 － 11 － －	3	No.72 秋田　佳菜子 横浜隼人 （神奈川）

男子シングルス決勝				
No.23 荒　正志 明秀学園 （茨城）	0	9 － 11 4 － 11 3 － 11 － －	3	No.44 青木　郁也 桐生 （群馬）

女子シングルス決勝				
No.36 平　真由香 正智深谷 （埼玉）	3	11 － 5 11 － 8 11 － 4 － －	0	No.72 秋田　佳菜子 横浜隼人 （神奈川）